J 系列

10.0x10.0 防水型轻触开关

HOW TO ORDER

T V J P 1 1 — □□□ □ □

Switch Height
130=13.0mm
150=15.0mm
232=23.2mm

Operating Force
B=180gf
C=250gf

Stem Color
B=Black
R=Red

特长

- 敏感型，可用按入式直接安装到电路板。
  输出端子的一部分可作为跨接引线使用，电路设计简单。

用途

- 用于洗衣机等要求防水结构的各种操作用开关。

规格

项目		标准
操作温度		-40℃ to +90℃
电气性能	额定电流	50mA. 12V DC
	绝缘电阻	100MΩ min. 100V DC
	介电强度	250V AC for 1 min.
	接触电阻	500mΩ max.
耐久性能	寿命	100,000 Cycles Min
机械性能	操作力	B:180gf C:250gf
	行程	0.30 ± 0.1mm

Water Resisting Performance

Temperature of water	60℃
Depth of water	10cm
Immersion duration	240h

外形图

No.	尺寸	电路图 线路板安装图
1	● TVJP11 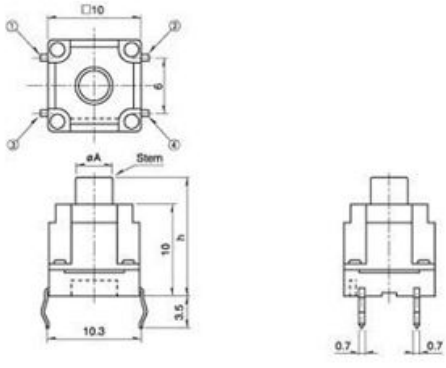	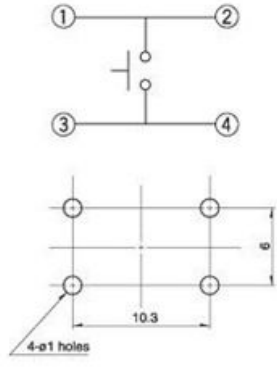

H	A
13	3.8
15	3.5
23.2	3.5